Dauner Antriebstechnik GmbH

3 - Wege Stromregelventil

– Restölstrom zum Tank - mit Umgehungsrückschlagventil –

max. 350 bar

Gehäuse: verzinkter Stahl

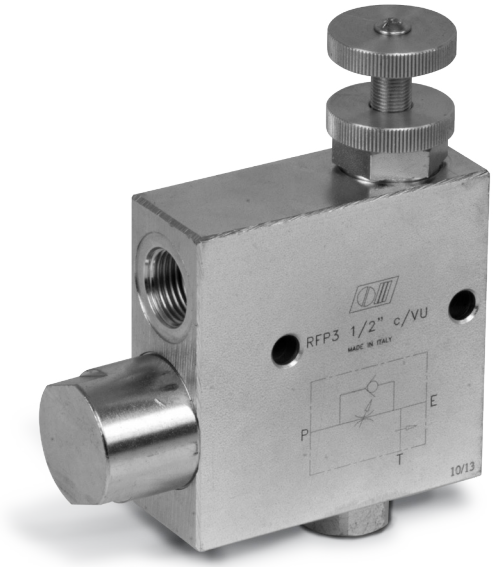

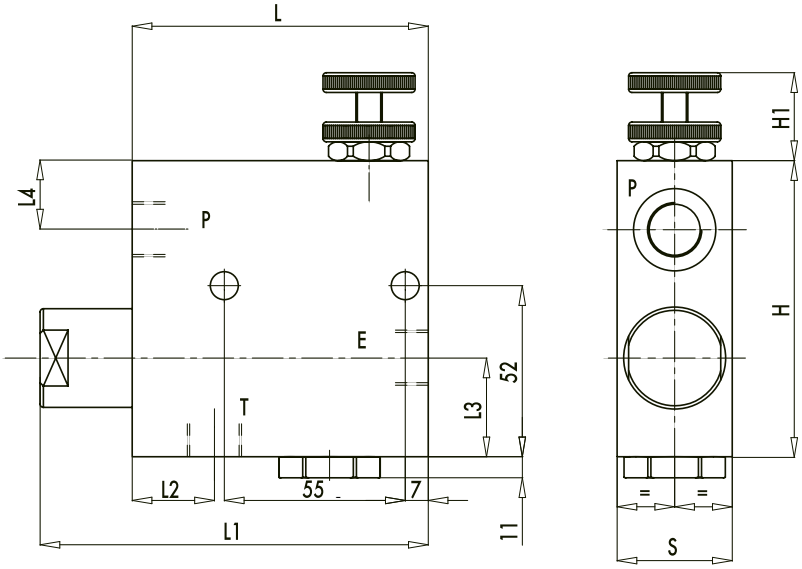

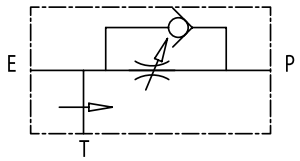

Das Ventil hält den Volumenstrom im Anschluss **P** unabhängig vom Lastdruck und Eingangsvolumenstrom konstant. Der Restölstrom in **T** wird drucklos zum Tank abgeleitet. Gegendruck in **T** beeinflußt unter Umständen den geregelten Volumenstrom in **P**. Durch das Umgehungsrückschlagventil kann das Ventil, geregelt von **E** nach **P** und ungeregelt von **P** nach E durchströmt werden.
Der zusätzliche Einsatz eines Druckbegrenzungsventils zwischen Stromregelventil und Verbraucher ist unbedingt vorzusehen.

RFP3 C/VU3/8"

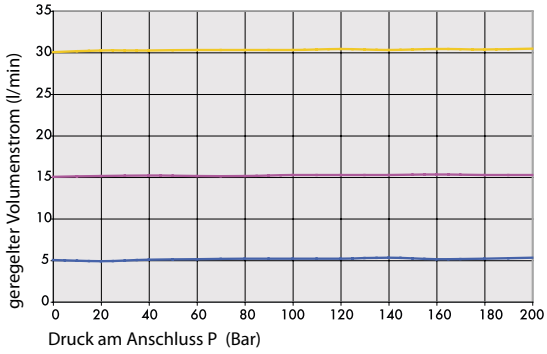

Öl Temperatur: 50°C – Öl Viskosität: 30 cSt

RFP3 C/VU1/2"

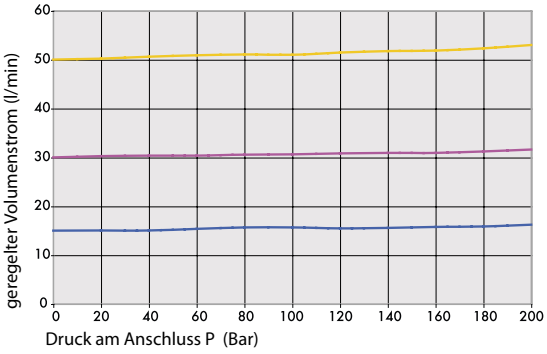

Bestellnummer	Bezeichnung	max. Eingangs-Volumen-strom	max. geregelter Volumen-strom	max. Betriebs-druck	Anschluss-gewinde	L	L1	L2	L3	L4	H	H1	S	Gewicht
		Lt. / min	Lt. / min	bar	E - P . T	mm	mm	mm	mm	mm	mm	mm	mm	Kg
205-074-01350	RFP3-38-RV	60	50	350	G3/8"	90	118	25	32	20	90	35	40	2,2
205-074-01400	RFP3-12-RV	80	60	350	G1/2"	90	118	25	32	20	90	35	40	2,1

Dauner Antriebstechnik GmbH – Industriestraße 3 – 96120 Bischberg – Trosdorf
Tel.: 09503/50008-0 – Fax: 09503/50008-49 – Email: info@dauner-antriebstechnik.de – www.dauner-antriebstechnik.de

Die Inhalte unserer Seiten wurden mit größter Sorgfalt erstellt. Für die Richtigkeit, Vollständigkeit und Aktualität der Inhalte können wir jedoch keine Gewähr übernehmen.